FLORES
Fürdőszobai csőradiátorok
Műszaki információk

Flores fürdőszobai csőradiátorok

Klasszikus
vagy dinamikus?

A nyomdai hibából eredő esetleges tévedések és a műszaki tartalom változtatásának jogát fenntartjuk! Érvényes: 2024. január 1-től.

FLORES FÜRDŐSZOBAI CSŐRADIÁTOROK

FLORES

FLORES C

Flores egyenes
Fürdőszobai csőradiátor egyenes kivitelben, négypontos csatlakozással, RAL 9016 törtfehér színben 82

Flores C íves
Fürdőszobai csőradiátor íves kivitelben, négypontos csatlakozással, RAL 9016 törtfehér színben 84

FLORES M

FLORES C M

Flores M egyenes
Fürdőszobai csőradiátor egyenes kivitelben, középcsatlakozással, RAL 9016 törtfehér színben 86

Flores C M íves
Fürdőszobai csőradiátor íves kivitelben, középcsatlakozással, RAL 9016 törtfehér színben 88

KIEGÉSZÍTŐK, INFORMÁCIÓK

Kiegészítők 90
Tartozékok 91

A nyomdai hibából eredő esetleges tévedések és a műszaki tartalom változtatásának jogát fenntartjuk! Érvényes: 2024. január 1-től..

Flores

Műszaki adatok

FLORES			
Névleges mag. (Ép. mag.)		**Építési hossz**	
[mm]		[mm]	
800 (770)	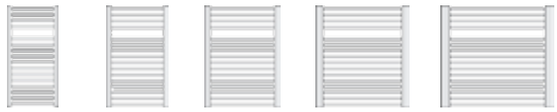	**400 500 600 750 900**	
1200 (1150)		**400 500 600 750 900**	
1500 (1430)		**400 500 600 750 900**	
1800 (1755)	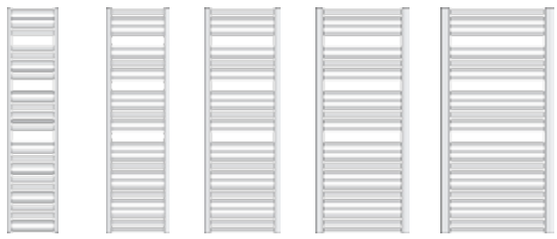	**400 500 600 750 900**	

[1] 60° C-nál

Leírás: a Flores kiváló minőségű acélból készül, vízszintes csövei 22 x 1 mm méretűek, a függőleges D-profilú gyűjtőcsövek mérete: 40 x 30 x 1,5 mm.

Felfüggesztés: a radiátort felfüggesztő szettel szállítjuk

Festés: DIN 55 900 szerint,

RAL 9016 törtfehér színben

Csomagolás:

Karton és fólia

Elektromos fűtőelem

A **Flores** fürdőszobai csőradiátorokba beépíthető PTC elektromos fűtőelem, így ezek a fűtőtestek fűtési időszakon kívül is használhatók. Mindig a **Flores** csőradiátorokhoz ajánlott fűtőelemeket és beépítési módokat kell alkalmazni! Rozsdamentes acélból, G 1/2"-os menetes csonkkal. A fűtőelem önállóan szabályozza a fűtőtest vízhőmérsékletét az elektromos ellenállás változása révén. Teljesítményfelvétel: 300 W, 600 W vagy 900 W (60 °C-nál), AC 230 V. Átmérő: D=11 mm. Benyúlási hossz: 300 W esetén 285 mm, 600 W esetén 525 mm, 900 W esetén 750 mm.
Kiképzés: EH típus: IP 54 védettségű védőérintkezős csatlakozódugóval, ill. EHS tpíus: IP 40 védettségű, kapcsolóval kombinált védőérintkezős csatlakozódugóval.
Kábelhossz: 1500 mm. Az elektromos fűtőegység teljesítményéhez kapcsolódó előírásokat kérjük, hogy mindenkor vegye figyelembe!
Az elektromos fűtőelem nem képezi az alapfelszereltség részét.

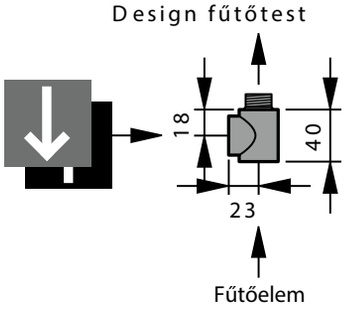

Az elektromos fűtőelem beépítéséhez használható krómozott **speciális csatlakozóelem**.
Cikkszáma: AZ1EH000P000100H.
A speciális csatlakozóelem nem képezi az alapfelszereltség részét.

A nyomdai hibából eredő esetleges tévedések és a műszaki tartalom változtatásának jogát fenntartjuk! Érvényes: 2024. január 1-től.

Exponenciális kitevő (n)	Elektromos fűtőelem teljesítménye[2] [W]	Hőteljesítény[1] [W]			Kötéstáv. (Lp) [mm]	Mélység [mm]	Tömeg	Víztérfogat	RAL 9016 Törtfehér
		75/65/20 °C	70/55/20 °C	55/45/20 °C			[kg]	[l]	Cikkszám
1,2377	-	159	129	83	355		5,6	2,7	F30A008004000N00
1,2501	300	362	293	190	455		6,8	2,8	F30A008005000N00
1,2419	300	423	342	221	555	30	7,8	3,2	F30A008006000N00
1,2356	300	513	415	269	705		9,2	3,9	F30A008007500N00
1,2292	300	600	485	314	855		10,6	4,6	F30A008009000N00
1,2551	300	433	350	227	355		8,8	4,0	F30A012004000N00
1,252	300	525	425	275	455		10,4	4,5	F30A012005000N00
1,2489	300	614	496	321	555	30	11,8	5,3	F30A012006000N00
1,2454	600	744	602	389	705		13,9	6,4	F30A012007500N00
1,2418	600	870	703	455	855		16,0	7,5	F30A012009000N00
1,2847	300	534	432	280	355		11,3	5,2	F30A015004000N00
1,2694	300	647	523	339	455		13,3	6,1	F30A015005000N00
1,2541	600	756	611	396	555	30	15,2	7,0	F30A015006000N00
1,2526	600	916	741	480	705		18,0	8,2	F30A015007500N00
1,2511	600	1072	867	561	855		20,9	9,5	F30A015009000N00
1,2765	600	653	528	342	355		13,5	6,2	F30A018004000N00
1,2632	600	791	640	414	455		15,8	7,5	F30A018005000N00
1,2499	600	925	748	484	555	30	18,2	8,5	F30A018006000N00
1,2449	900	1121	906	587	705		21,7	9,9	F30A018007500N00
1,2398	900	1312	1061	687	855		25,2	11,3	F30A018009000N00

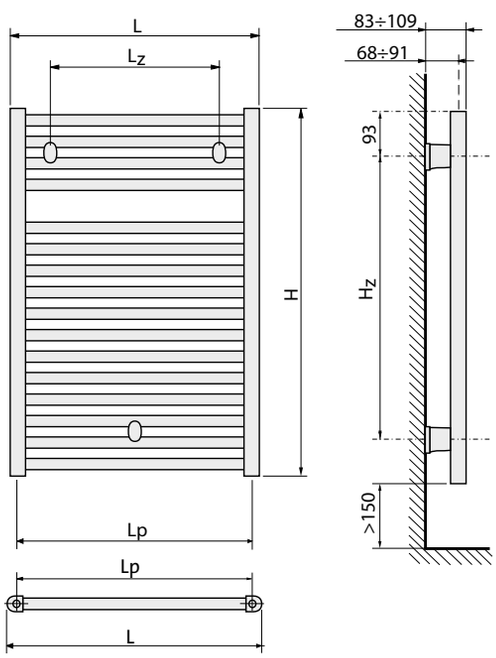

L_z = L - 150 mm
H_z = H - 186 mm

CSATLAKOZÁSOK
4 x G 1/2" belső menetes, kétoldalt, az oldalsó gyűjtőcsövek alján és tetején

PRÓBANYOMÁS
10,4 bar

MAX. ÜZEMI NYOMÁS
8 bar

MAX. ÜZEMI HŐMÉRSÉKLET
110 °C

A nyomdai hibából eredő esetleges tévedések és a műszaki tartalom változtatásának jogát fenntartjuk! Érvényes: 2024. január 1-től..

Flores C

Műszaki adatok

FLORES C			
Névleges mag. (Ép. mag.)		**Építési hossz**	
[mm]		[mm]	
800 (770)		**400 500 600 750**	
1200 (1150)	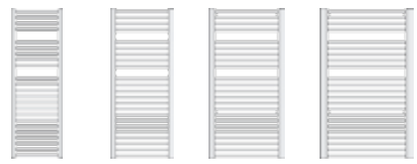	**400 500 600 750**	
1500 (1430)		**400 500 600 750**	
1800 (1755)		**400 500 600 750**	

(1) 60° C-nál

Leírás: a Flores C kiváló minőségű acélból készül, vízszintes csövei 22 x 1 mm méretűek, a függőleges D-profilú gyűjtőcsövek mérete: 40 x 30 x 1,5 mm.

Felfüggesztés: a radiátort felfüggesztő szettel szállítjuk

Festés: DIN 55 900 szerint, RAL 9016 törtfehér színben

Csomagolás:

Karton és fólia

Elektromos fűtőelem

A **Flores C** fürdőszobai csőradiátorokba beépíthető PTC elektromos fűtőelem, így ezek a fűtőtestek fűtési időszakon kívül is használhatók. Mindig a **Flores C** csőradiátorokhoz ajánlott fűtőelemeket és beépítési módokat kell alkalmazni! Rozsdamentes acélból, G 1/2"-os menetes csonkkal. A fűtőelem önállóan szabályozza a fűtőtest vízhőmérsékletét az elektromos ellenállás változása révén. Teljesítményfelvétel: 300 W, 600 W vagy 900 W (60 °C-nál), AC 230 V. Átmérő: D=11 mm. Benyúlási hossz: 300 W esetén 285 mm, 600 W esetén 525 mm, 900 W esetén 750 mm.
Kiképzés: EH típus: IP 54 védettségű védőérintkezős csatlakozódugóval, ill. EHS tpíus: IP 40 védettségű, kapcsolóval kombinált védőérintkezős csatlakozódugóval.
Kábelhossz: 1500 mm. Az elektromos fűtőegység teljesítményéhez kapcsolódó előírásokat kérjük, hogy mindenkor vegye figyelembe!
Az elektromos fűtőelem nem képezi az alapfelszereltség részét.

Design fűtőtest

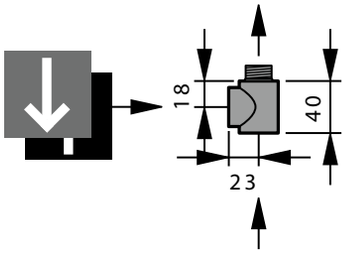

Fűtőelem

Az elektromos fűtőelem beépítéséhez használható krómozott **speciális csatlakozóelem**.
Cikkszáma: AZ1EH000P000100H.
A speciális csatlakozóelem nem képezi az alapfelszereltség részét.

A nyomdai hibából eredő esetleges tévedések és a műszaki tartalom változtatásának jogát fenntartjuk! Érvényes: 2024. január 1-től.

Exponenciális kitevő (n)	Elektromos fűtőelem teljesítménye[2] [W]	Hőteljesítény[1] [W]			Kötéstáv. (Lp) [mm]	Mélység [mm]	Tömeg	Víztérfogat	RAL 9016 Törtfehér
		75/65/20 °C	70/55/20 °C	55/45/20 °C			[kg]	[l]	Cikkszám
1,2377	-	159	129	83	355	40	4,3	3,05	F32A008004000N00
1,2501	300	362	293	190	455		4,95	3,6	F32A008005000N00
1,2419	300	423	342	221	555		5,6	4,15	F32A008006000N00
1,2356	300	513	415	269	705		6,65	4,93	F32A008007500N00
1,2551	300	433	350	227	355	50	6,1	4,55	F32A012004000N00
1,252	300	525	425	275	455		7,28	5,26	F32A012005000N00
1,2489	300	614	496	321	555		8,45	5,96	F32A012006000N00
1,2454	600	744	602	389	705		13,56	7,13	F32A012007500N00
1,2847	300	534	432	280	355	60	7,5	5,65	F32A015004000N00
1,2694	300	647	523	339	455		9,03	6,48	F32A015005000N00
1,2541	600	756	611	396	555		10,55	7,3	F32A015006000N00
1,2526	600	916	741	480	705		18,65	8,75	F32A015007500N00
1,2765	600	653	528	342	355	70	9,1	6,9	F32A018004000N00
1,2632	600	791	640	414	455		10,7	8,03	F32A018005000N00
1,2499	600	925	748	484	555		12,3	9,15	F32A018006000N00
1,2449	600	1121	906	587	705		22,53	10,7	F32A018007500N00

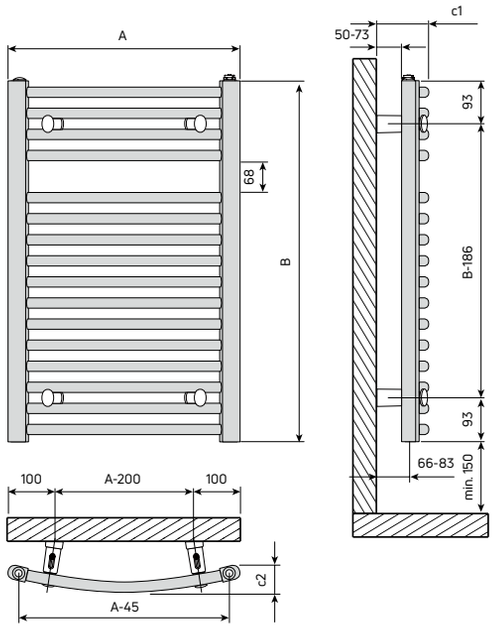

Flores C (mm)				
A	400	500	600	750
c1	90-112	100-123	109-132	109-132
c2	40	50	60	70

CSATLAKOZÁSOK
4 x G 1/2" belső menetes, kétoldalt, az oldalsó gyűjtőcsövek alján és tetején

PRÓBANYOMÁS
10,4 bar

MAX. ÜZEMI NYOMÁS
8 bar

MAX. ÜZEMI HŐMÉRSÉKLET
110 °C

A nyomdai hibából eredő esetleges tévedések és a műszaki tartalom változtatásának jogát fenntartjuk! Érvényes: 2024. január 1-től..

Flores M

Műszaki adatok

FLORES M			
Névleges mag. (Ép. mag.)		**Építési hossz**	
[mm]		[mm]	
800 (770)		**400** **500** **600** **750** **900**	
1200 (1150)		**400** **500** **600** **750** **900**	
1500 (1430)		**400** **500** **600** **750** **900**	
1800 (1755)		**400** **500** **600** **750** **900**	
[1] 60° C-nál			

Leírás: a Flores M kiváló minőségű acélból készül, vízszintes csövei 22 x 1 mm méretűek, a függőleges D-profilú gyűjtőcsövek mérete: 40 x 30 x 1,5 mm.

Felfüggesztés: a radiátort felfüggesztő szettel szállítjuk

Festés: DIN 55 900 szerint,

RAL 9016 törtfehér színben

Csomagolás:

Karton és fólia

Elektromos fűtőelem

A **Flores M** fürdőszobai csőradiátorokhoz beépíthető PTC elektromos fűtőelem, így ezek a fűtőtestek fűtési időszakon kívül is használhatók. Mindig a **Flores M** csőradiátorokhoz ajánlott fűtőelemeket és beépítési módokat kell alkalmazni! Rozsdamentes acélból, G 1/2"-os menetes csonkkal. A fűtőelem önállóan szabályozza a fűtőtest vízhőmérsékletét az elektromos ellenállás változása révén. Teljesítményfelvétel: 300 W, 600 W vagy 900 W (60 °C-nál), AC 230 V. Átmérő: D=11 mm. Benyúlási hossz: 300 W esetén 285 mm, 600 W esetén 525 mm, 900 W esetén 750 mm.
Kiképzés: EH típus: IP 54 védettségű védőérintkezős csatlakozódugóval, ill. EHS tpíus: IP 40 védettségű, kapcsolóval kombinált védőérintkezős csatlakozódugóval.
Kábelhossz: 1500 mm. Az elektromos fűtőegység teljesítményéhez kapcsolódó előírásokat kérjük, hogy mindenkor vegye figyelembe!
Az elektromos fűtőelem nem képezi az alapfelszereltség részét.

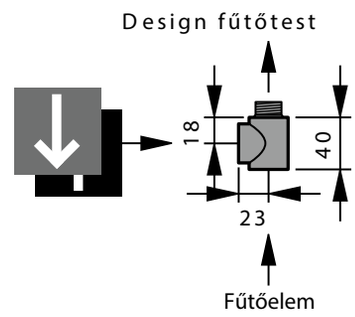

Az elektromos fűtőelem beépítéséhez használható krómozott **speciális csatlakozóelem**.
Cikkszáma: AZ1EH000P000100H.
A speciális csatlakozóelem nem képezi az alapfelszereltség részét.

A nyomdai hibából eredő esetleges tévedések és a műszaki tartalom változtatásának jogát fenntartjuk! Érvényes: 2024. január 1-től.

Exponenciális kitevő (n)	Elektromos fűtőelem teljesítménye[2] [W]	Hőteljesítény[1] [W]			Mélység [mm]	Tömeg	Víztérfogat	RAL 9016 Törtfehér
		75/65/20 °C	70/55/20 °C	55/45/20 °C		[kg]	[l]	Cikkszám
1,2377	-	159	129	83		5,6	2,7	F37A008004000N00
1,2501	300	362	293	190		6,8	2,8	F37A008005000N00
1,2419	300	423	342	221	30	7,8	3,2	F37A008006000N00
1,2356	300	513	415	269		9,2	3,9	F37A008007500N00
1,2292	300	600	485	314		10,6	4,6	F37A008009000N00
1,2551	300	433	350	227		8,8	4,0	F37A012004000N00
1,252	300	525	425	275		10,4	4,5	F37A012005000N00
1,2489	300	614	496	321	30	11,8	5,3	F37A012006000N00
1,2454	600	744	602	389		13,9	6,4	F37A012007500N00
1,2418	600	870	703	455		16,0	7,5	F37A012009000N00
1,2847	300	534	432	280		11,3	5,2	F37A015004000N00
1,2694	300	647	523	339		13,3	6,1	F37A015005000N00
1,2541	600	756	611	396	30	15,2	7,0	F37A015006000N00
1,2526	600	916	741	480		18,0	8,2	F37A015007500N00
1,2511	600	1072	867	561		20,9	9,5	F37A015009000N00
1,2765	600	653	528	342		13,5	6,2	F37A018004000N00
1,2632	600	791	640	414		15,8	7,5	F37A018005000N00
1,2499	600	925	748	484	30	18,2	8,5	F37A018006000N00
1,2449	900	1121	906	587		21,7	9,9	F37A018007500N00
1,2398	900	1312	1061	687		25,2	11,3	F37A018009000N00

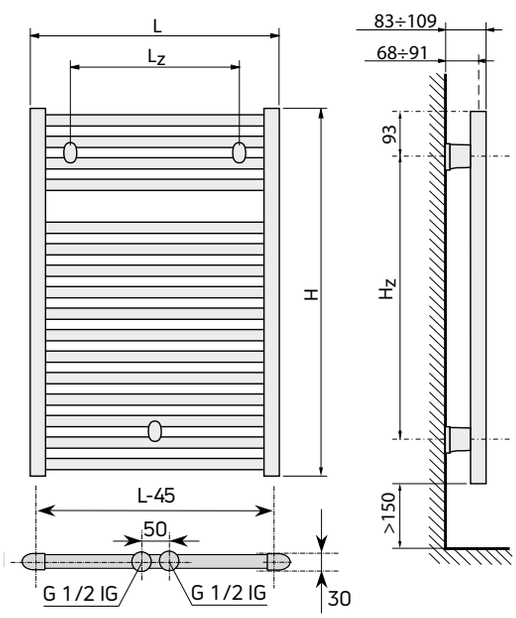

L_z = L - 150 mm
H_z = H - 186 mm

CSATLAKOZÁSOK
6 x G 1/2" belső menetes, kétoldalt, az oldalsó gyűjtőcsövek alján és tetején, illetve alul középen

PRÓBANYOMÁS
10,4 bar

MAX. ÜZEMI NYOMÁS
8 bar

MAX. ÜZEMI HŐMÉRSÉKLET
110 °C

A nyomdai hibából eredő esetleges tévedések és a műszaki tartalom változtatásának jogát fenntartjuk! Érvényes: 2024. január 1-től..

Flores C M

Műszaki adatok

FLORES C M			
Névleges mag. (Ép. mag.)		**Építési hossz**	
[mm]		[mm]	
800 (770)		**400 500 600 750**	
1200 (1150)		**400 500 600 750**	
1500 (1430)		**400 500 600 750**	
1800 (1755)		**400 500 600 750**	

(1) 60° C-nál

Leírás: a Flores C M kiváló minőségű acélból készül, vízszintes csövei 22 x 1 mm méretűek, a függőleges D-profilú gyűjtőcsövek mérete: 40 x 30 x 1,5 mm.

Felfüggesztés: a radiátort felfüggesztő szettel szállítjuk

Festés: DIN 55 900 szerint, RAL 9016 törtfehér színben

Csomagolás:

Karton és fólia

Elektromos fűtőelem

A **Flores C M** fürdőszobai csőradiátorokba beépíthető PTC elektromos fűtőelem, így ezek a fűtőtestek fűtési időszakon kívül is használhatók. Mindig a **Flores C M** csőradiátorokhoz ajánlott fűtőelemeket és beépítési módokat kell alkalmazni! Rozsdamentes acélból, G 1/2"-os menetes csonkkal. A fűtőelem önállóan szabályozza a fűtőtest vízhőmérsékletét az elektromos ellenállás változása révén. Teljesítményfelvétel: 300 W, 600 W vagy 900 W (60 °C-nál), AC 230 V. Átmérő: D=11 mm. Benyúlási hossz: 300 W esetén 285 mm, 600 W esetén 525 mm, 900 W esetén 750 mm.
Kiképzés: EH típus: IP 54 védettségű védőérintkezős csatlakozódugóval, ill. EHS tpíus: IP 40 védettségű, kapcsolóval kombinált védőérintkezős csatlakozódugóval.
Kábelhossz: 1500 mm. Az elektromos fűtőegység teljesítményéhez kapcsolódó előírásokat kérjük, hogy mindenkor vegye figyelembe!
Az elektromos fűtőelem nem képezi az alapfelszereltség részét.

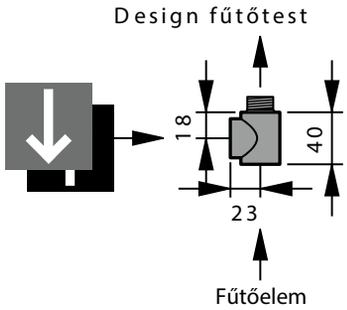

Az elektromos fűtőelem beépítéséhez használható krómozott **speciális csatlakozóelem**.
Cikkszáma: AZ1EH000P000100H.
A speciális csatlakozóelem nem képezi az alapfelszereltség részét.

A nyomdai hibából eredő esetleges tévedések és a műszaki tartalom változtatásának jogát fenntartjuk! Érvényes: 2024. január 1-től.

Exponenciális kitevő (n)	Elektromos fűtőelem teljesítménye[2] [W]	Hőteljesítény[1] [W]			Mélység [mm]	Tömeg	Víztérfogat	RAL 9016 Törtfehér
		75/65/20 °C	70/55/20 °C	55/45/20 °C		[kg]	[l]	Cikkszám
1,2377	-	159	129	83	40	4,3	3,05	F34A008004000N00
1,2501	300	362	293	190		4,95	3,6	F34A008005000N00
1,2419	300	423	342	221		5,6	4,15	F34A008006000N00
1,2356	300	513	415	269		6,65	4,93	F34A008007500N00
1,2551	300	433	350	227	50	6,1	4,55	F34A012004000N00
1,252	300	525	425	275		7,28	5,26	F34A012005000N00
1,2489	300	614	496	321		8,45	5,96	F34A012006000N00
1,2454	600	744	602	389		13,56	7,13	F34A012007500N00
1,2847	300	534	432	280	60	7,5	5,65	F34A015004000N00
1,2694	300	647	523	339		9,03	6,48	F34A015005000N00
1,2541	600	756	611	396		10,55	7,3	F34A015006000N00
1,2526	600	916	741	480		18,65	8,75	F34A015007500N00
1,2765	600	653	528	342	70	9,1	6,9	F34A018004000N00
1,2632	600	791	640	414		10,7	8,03	F34A018005000N00
1,2499	600	925	748	484		12,3	9,15	F34A018006000N00
1,2449	600	1121	906	587		22,53	10,7	F34A018007500N00

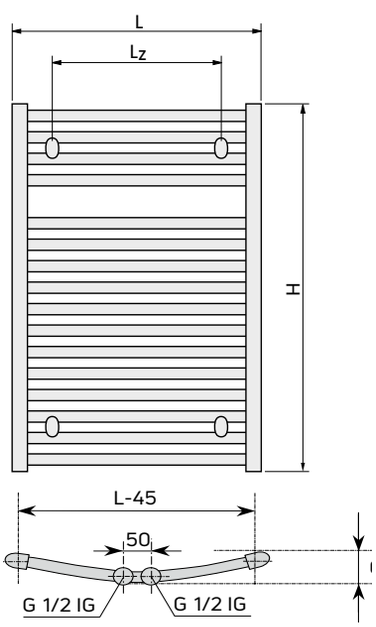

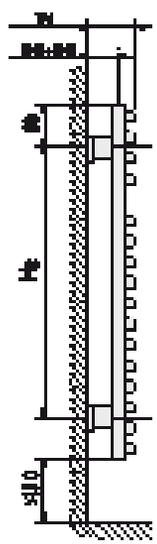

L_z = L - 150 mm
H_z = H - 186 mm

CSATLAKOZÁSOK
6 x G 1/2" belső menetes, kétoldalt, az oldalsó gyűjtőcsövek alján és tetején, illetve alul középen

PRÓBANYOMÁS
10,4 bar

MAX. ÜZEMI NYOMÁS
8 bar

MAX. ÜZEMI HŐMÉRSÉKLET
110 °C

A nyomdai hibából eredő esetleges tévedések és a műszaki tartalom változtatásának jogát fenntartjuk! Érvényes: 2024. január 1-től..

Kiegészítők Flores
Árlista

TÖRÜLKÖZŐTARTÓ, V ALAKÚ

TÖRÜLKÖZŐTARTÓ GOMB

TÖRÜLKÖZŐGYŰRŰ

SZÁRÍTÓRÚD

ÍVES SZÁRÍTÓRÚD (ÍVES RADIÁTORHOZ)

TÖRÜLKÖZŐTARTÓ, TÖBBSOROS

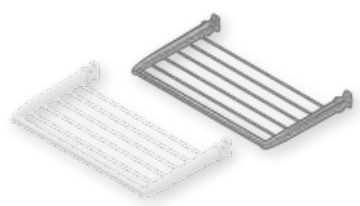

Kiegészítők

Kiegészítők színe / hosszúsága [mm]		Cikkszám	FLORES, FLORES M				FLORES C, FLORES C M			
			Építési hossz [mm]							
			400	500	600	750	400	500	600	750
Törülközőtartó, V alakú (rögzítőegység a csomagolásban)										
RAL 9016	-	AZ16BHPATVRBL000	•	•	•	•	•	•	•	•
krómozott	-	AZ16BHPATVRCH00SCHRO	•	•	•	•	•	•	•	•
Törülközőtartó, gomb alakú (rögzítőegység a csomagolásban)										
RAL 9016	-	AZ16BHPATRBL0000	•	•	•	•	•	•	•	•
krómozott	-	AZ16BHPATRBL000SCHRO	•	•	•	•	•	•	•	•
Törülközőgyűrű (rögzítőegység a csomagolásban)										
RAL 9016	-	AZ16HTANORBL0000	•	•	•	•	•	•	•	•
krómozott	-	AZ16HTANORCH000SCHRO	•	•	•	•	•	•	•	•
Szárítórúd (rögzítőegység a csomagolásban)										
RAL 9016	370	AZ16BTBARR40BL00		•	•	•		•	•	•
krómozott	370	AZ16BTBARR40BL0SCHRO		•	•	•		•	•	•
RAL 9016	470	AZ16BTBARR50BL00			•	•			•	•
krómozott	470	AZ16BTBARR50CH0SCHRO			•	•			•	•
Íves szárítórúd (íves kivitelű radiátorhoz, rögzítőegység a csomagolásban)										
RAL 9016	370	AZ16BTBARR40CB00		•	•	•		•	•	•
krómozott	370	AZ16BTBARR40CH0SCHRO		•	•	•		•	•	•
RAL 9016	470	AZ16BTBARR50CB00			•	•			•	•
krómozott	470	AZ16BTBARR50CC0SCHRO			•	•			•	•
Többsoros törülközőtartó (rögzítőegység a csomagolásban)										
RAL 9016	470	AZ16BTGRILLBL000			•	•			•	•
krómozott	470	AZ16BTGRILLBL00SCHRO			•	•			•	•

A FLORES fürdőszobai csőradiátorcsaládhoz rendelhető kiegészítők nem képezik az alapfelszereltség részét!

A kiegészítők felszerelése

A Rögzítőszett:
használható a V alakú és a gomb alakú törülközőtartóhoz, valamint a törülközőgyűrűhöz. Tartalma:
- 2 szorítóegység (félhéj)
- 1 db hatlapfejű csavar ISO 4017 M5 x 40

1 Törülközőtartó, gomb alakú
2 Törülközőtartó, V alakú
1 db imbuszkulccsal SW 2
3 Törülközőgyűrű
1 db imbuszkulccsal SW 2
a következő termékekhez használható: **EGYENES** és **ÍVES FLORES** csőradiátorokhoz

B Rögzítőszett:
használható az egyenes, íves és többsoros szárítórúdhoz. Tartalma:
- 2 szorítóegység (félhéj)
- 1 db imbuszcsavar ISO 4762 M5 x 40
- 1 db imbuszkulcs SW 4

4 Íves szárítórúd
ÍVES FLORES radiátorokhoz.

5 Szárítórúd és
6 Többsoros szárítórúd
EGYENES FLORES radiátorokhoz.

A nyomdai hibából eredő esetleges tévedések és a műszaki tartalom változtatásának jogát fenntartjuk! Érvényes: 2024. január 1-től.

Tartozékok fürdőszobai csőradiátorokhoz

Digitális szobatermosztát

DIGITÁLIS SZOBATERMOSZTÁT

Rádiós szabályozóegységszett (falon kívüli kivitel)

Rádiós szabályozóegységszett
(falba süllyeszthető kivitel)

A rádiófrekvenciás digitális szobatermosztát a fürdőszobai csőradiátorokba integrált PTC elektromos fűtőelem vezérlésén keresztül éri el a helyiség kívánt hőmérsékletét. A jeladó jól áttekinthető LCD kijelzővel rendelkezik, amely egyidejűleg képes megjeleníteni a helyiség aktuális hőmérsékletét, az elérni kívánt hőmérsékletet, az üzemmódot és a BOOST szimbólumot.
A BOOST funkció segítségével (termosztát funkció nélkül) folyamatos üzemeltetésre van lehetőség 10 perctől 120 percig terjedő időtartam alatt. Kilenc előre beállított, négy változtatható programozási lehetőség áll rendelkezésre.
A rádiófrekvenciás szabályzóegység kiválóan alkalmazható utólagos beépítés esetén.

	Infravörös szabályozóegység		
	EH 300 Set	**EH 600 Set**	**EH 900 Set**
	PTC elektromos fűtőelem		
Névleges fesültség Névleges teljesítmény EH Benyúlási hossz EH Átmérő **D** EH Kábelhossz EH	AC 230 Volt 300 Watt (60 °C) 245 mm 11 mm 1500 mm	AC 230 Volt 600 Watt (60°C) 450 mm 11 mm 1500 mm	AC 230 Volt 900 Watt (60 °C) 620 mm 11 mm 1500 mm
	Digitális kapcsolóórával ellátott termosztát adóegység		
Beállítható hőmérséklet (komfort)	+5,5 °C-tól +30 °C-ig, 0,5 °C osztásértékkel		
Beállítható hőmérséklet (csökkent mód)	+5,5 °C-tól +19 °C-ig, 0,5 °C osztásértékkel		
Beállítható hőmérséklet (fagyvédelem)	+5,5 °C-tól +10 °C-ig, 0,5 °C osztásértékkel		
A BOOST ciklus időtartama:	10 - 120 perc időtartamig		
Statikus eltérés	0,1 K		
Áramforrás	2 db alkáli elem, típusa: LR03		
Hatótávolság	30 m bármely irányban		
Kommunikációs frekvencia	868,3 MHz		
Környezeti hőmérséklet üzem közben	-10 °C és +50 °C között		
Tárolási hőmérséklet	-20 °C és +50 °C között		
A levegő nedvességtartalma	max. 90%, +25 °C esetén		
IP Védettség	IP 31		
Méretek	110 x 65 x 20 mm (magasság x szélesség x mélység)		
	Digitális szobatermosztát vevőegysége		
Környezeti hőmérséklet üzem közben	0 °C és +40 °C között		
Tárolási hőmérséklet	-10 °C és +50 °C között		
Teljesítmény	230 V AC, 50 Hz		
Védettség	IP 20		
Kimenet	Relé: 16 A, 250 V		
Maximális terhelhetőség	16 A, 230 V AC, 50 Hz		
Rádiófrekvencia és távolság a vevőegységtől	868 MHz <10 mW (kétutas kommunikáció) kb. 100 m szabad légtérben		
CE-jelölések (az EU előírásoknak megfelelően):	R&TTE 1999/5/EC LVD 2006/95/EC EMC 2004/108/EC RoHS 2011/65/EU		
	Rádiós szabályozóegység falba süllyesztethő vevőegysége		
Környezeti hőmérséklet üzem közben	0 °C és +40 °C között		
Tárolási hőmérséklet	-10 °C és +50 °C között		
Teljesítmény	230 V AC, 50 Hz		
Védettség	IP 20 Választható: IP21		
Kimenet	Relé: 16 A, 250 V		
Maximális terhelhetőség	16 A, 230 V AC, 50 Hz		
Rádiófrekvencia és távolság a vevőegységtől	868 MHz <10 mW (kétutas kommunikáció) kb. 100 m szabad légtérben kb. 30 m nem szabad légtérben		
CE-jelölések (az EU előírásoknak megfelelően):	R&TTE 1999/5/EC LVD 2006/95/EC EMC 2004/108/EC RoHS 2011/65/EU		
Rádiós szabályozóegységszett, tartalma: adó és vevő egység (falon kívüli kivitel) és elektromos fűtőelem			
Cikkszám	**AZ1CT030RF001000**	**AZ1CT060RF001000**	**AZ1CT090RF001000**
Rádiós szabályozóegységszett, tartalma: adó és vevő egység (falba süllyeszthető kivitel) és elektromos fűtőelem			
Cikkszám	**AZ1CT030RF101000**	**AZ1CT060RF101000**	**AZ1CT090RF101000**
Rádiós szabályozóegységszett, tartalma: adó és vevő egység (falon kívüli kivitel). Elektromos fűtőelem NÉLKÜL!			
Cikkszám	**AZ1CT000CS001000**		
Rádiós szabályozóegységszett, tartalma: adó és vevő egység (falba süllyeszthető kivitel). Elektromos fűtőelem NÉLKÜL!			
Cikkszám	**AZ1CT000CS101000**		

A nyomdai hibából eredő esetleges tévedések és a műszaki tartalom változtatásának jogát fenntartjuk! Érvényes: 2024. január 1-től..

Tartozékok fürdőszobai csőradiátorokhoz

Elektromos fűtőelem

PTC Elektromos fűtőelemek

PTC elektromos fűtőelemek Flores csőradiátorcsaládhoz					
Típus	**Cikkszám**	**Típus**	**Cikkszám**	**Típus**	**Cikkszám**
EH 300 *	**AZ1EH030A0001000**	**EH 600 ***	**AZ1EH062A0001000**	**EH 900 ***	**AZ1EH092A0001000**
EHS 300 **	**AZ1EH030B0001000**	**EHS 600 ****	**AZ1EH062B0001000**	**EHS 900 ****	**AZ1EH092B0001000**

PTC Elektromos fűtőelemek

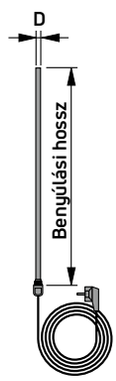

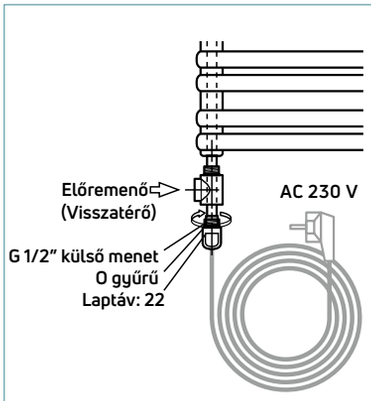

A megfelelő **fűtőelem kiválasztásakor** feltételnül szükséges a műszaki katalógusban s a szerelési útmutatóban leírtak betartása. Mindig a fűtőtest modellhez ajánlott fűtőelemeket és beépítési módokat kell alkalmazni.

PTC Elektromos fűtőelem	**EH 300 * EHS 300 ******	**EH 600 * EHS 600 ******	**EH 900 * EHS 900 ******
Névleges Névleges teljesítmény EH Benyúlási hossz EH Átmérő **D** EH Kábelhossz EH	AC 230 Volt 300 Watt 60 °C-nál 245 mm 11 mm 1500 mm	AC 230 Volt 600 Watt 60°C-nál 450 mm 11 mm 1500 mm	AC 230 Volt 900 Watt 60 °C-nál 620 mm 11 mm 1500 mm
Cikkszám Védőérintkezős csatlakozódugóval *	**AZ1EH030A0001000**	**AZ1EH062A0001000**	**AZ1EH092A0001000**
Cikkszám Védőérintkezős csatlakozódugóval és kapcsolóval**	**AZ1EH030B0001000**	**AZ1EH062B0001000**	**AZ1EH092B0001000**

Kivitel:	Védettség:
* Védőérintkezős csatlakozódugóval	IP 64
** Védőérintkezős csatlakozódugóval és kapcsolóval	IP 40

A FLORES, FLORES C, FLORES M és FLORES C M fürdőszobai csőradiátorokba beépíthető elektromos fűtőelem, így ezek a fűtőtestek használhatók fűtési szezonon kívül is.

A PTC elektromos fűtőelemek önszabályozásúak. Elektromos ellenállásuk a fűtőtestben lévő víz hőmérsékletének függvényében változik.
A fürdőszobai csőradiátorokba történő PTC elektromos fűtőelemek beépítésénél az alábbiak szerint kell eljárni:
Üzembe helyezés előtt a fűtőtestnek tökéletesen feltöltött és légtelenített állapotban kell lennie. A táguló víz útját a tágulási tartály felé mindig biztosítani kell. Az elektromos fűtőelem üzeme esetén javasoljuk a termosztátszelep lezárását annak érdekében, hogy a felmelegedő víz ne terjedjen tovább a fűtési rendszerben. A másik szelepet vagy a golyóscsapot elzárni TILOS! Egyes típusoknál elektromos üzemben nem mindegyik fűtőcső melegszik. További információk a gyártó képviselőjénél.

A megfelelő PTC fűtőelem kiválasztása:
Az elektromos fűtőelem kiválasztásánál feltétlenül tartsa be a műszaki katalógusban, ill. a szerelési utasításban leírtakat és mindig a megfelelő fűtőtestcsaládhoz ajánlott fűtőelemet és beépítési módokat kell alkalmazni!

A nyomdai hibából eredő esetleges tévedések és a műszaki tartalom változtatásának jogát fenntartjuk! Érvényes: 2024. január 1-től.

Tartozékok fürdőszobai csőradiátorokhoz

Elektromos fűtőelem

PTC Elektromos fűtőelemek

A **PTC elektromos fűtőelemek** rozsdamentes acélból készülnek, G 1/2"-os menetes csonkkal. **Teljesítményfelvétel:** 300 W, 600 W vagy 900 W (60 °C-nál), AC 230 V. Átmérő: D=11 mm. **Benyúlási hossz:** 300 W esetén 285 mm, 600 W esetén 525 mm, 900 W esetén 750 mm. **Kiképzés:** EH típus: IP 54 védettségű védőérintkezős csatlakozódugóval, ill. EHS tpíus: IP 40 védettségű, kapcsolóval kombinált védőérintkezős csatlakozódugóval. **Kábelhossz:** 1500 mm. Az elektromos fűtőegység teljesítményéhez kapcsolódó előírásokat kérjük, hogy mindenkor vegye figyelembe! Az elektromos fűtőelem nem képezi az alapfelszereltség részét.

Speciális csatlakozóelem

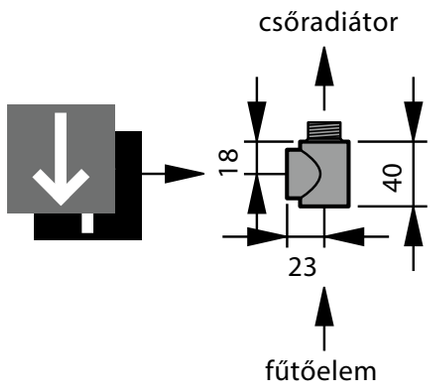

Az elektromos fűtőelem beépítéséhez használható krómozott **speciális csatlakozóelem**. Cikkszáma: AZ1EH000P000100H.
A speciális csatlakozóelem nem képezi az alapfelszereltség részét.

Fali konzolok

Típus	Cikkszám	Leírás
Flores fali konzol (egyenes kivitelhez)	**AZ1BU00011003000**	**3 db / szett**
Flores C fali konzol (íves kivitelhez)	**AZ1BU00011004000**	**4 db / szett**

A **Flores** családba tartozó fűtőtesteket a megfelelő fali konzollal együtt szállítjuk.

A nyomdai hibából eredő esetleges tévedések és a műszaki tartalom változtatásának jogát fenntartjuk! Érvényes: 2024. január 1-től..

DION
Fürdőszobai csőradiátorok
Műszaki információk

Dion

Maximális rugalmasság és kiváló teljesítmény

A nyomdai hibából eredő esetleges tévedések és a műszaki tartalom változtatásának jogát fenntartjuk! Érvényes: 2024. január 1-től.

DION FÜRDŐSZOBAI CSŐRADIÁTOROK

Dion
Fürdőszobai csőradiátor egyenes kivitelben, négypontos csatlakozással 99

Dion C
Fürdőszobai csőradiátor íves kivitelben, négypontos csatlakozással 98

Dion M
Fürdőszobai csőradiátor egyenes kivitelben, középcsatlakozással 100

Dion M C
Fürdőszobai csőradiátor íves kivitelben, középcsatlakozással 102

Dion M TWIN
Fürdőszobai csőradiátor egyenes kivitelben, dupla csövekkel, középcsatlakozással 104

Dion modernizációs
Fürdőszobai csőradiátor modernizációs kivitelben, négypontos csatlakozással, speciális kötéstávolsággal 106

KIEGÉSZÍTŐK, INFORMÁCIÓK

Kiegészítők 108

A nyomdai hibából eredő esetleges tévedések és a műszaki tartalom változtatásának jogát fenntartjuk! Érvényes: 2024. január 1-től..

Dion
Műszaki adatok

DION			
Névleges mag. (Ép. mag.)		**Építési hossz**	
[mm]		[mm]	
700 (714)	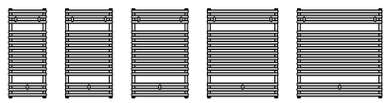	**400** **500** **600** **750** **900**	
1100 (1134)	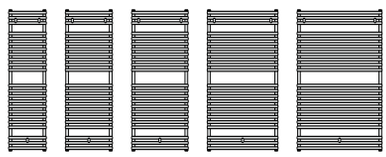	**400** **500** **600** **750** **900**	
1500 (1470)	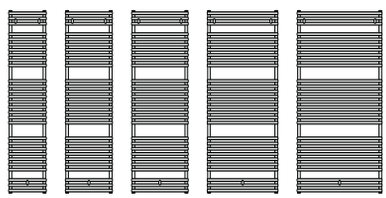	**400** **500** **600** **750** **900**	
1800 (1764)	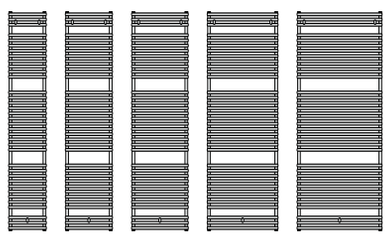	**400** **500** **600** **750** **900**	
[1] 60° C-nál			

CSATLAKOZÁSOK
4 x G 1/2" belső menetes, kétoldalt, az oldalsó gyűjtőcsövek alján és tetején

PRÓBANYOMÁS
13 bar

MAX. ÜZEMI NYOMÁS
10 bar

MAX. ÜZEMI HŐMÉRSÉKLET
110 °C

A sorozat alapfelszereltsége (a csomagolásban megtalálható):

- Egy légtelenítő dugó G 1/2", forgatható és egy vakdugó G 1/2", nikkelezett sárgaréz, öntömítő, gyárilag tömített
- A falra rögzítéshez szükséges elemek
- A szerelést segítő elemek
- Szerelési útmutató

Elektromos fűtőelem

A **Dion** fürdőszobai csőradiátorokba beépíthető PTC elektromos fűtőelem, így ezek a fűtőtestek fűtési időszakon kívül is használhatók. Mindig a **Dion** csőradiátorokhoz ajánlott fűtőelemeket és beépítési módokat kell alkalmazni! Teljesítményfelvétel: 300 W, 600 W vagy 900 W (60 °C-nál), AC 230 V.

Az elektromos fűtőelem beépítéséhez szükséges a krómozott **speciális csatlakozóelem** használata.
Cikkszáma: AZ1EH000P000100H.

Az elektromos fűtőelem és a speciális csatlakozóelem nem képezi az alapfelszereltség részét.

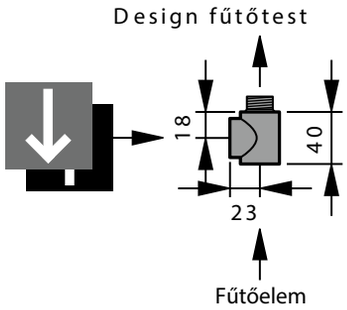

A nyomdai hibából eredő esetleges tévedések és a műszaki tartalom változtatásának jogát fenntartjuk! Érvényes: 2024. január 1-től.

Dion

Műszaki adatok

Exponenciális kitevő (n)	Elektromos fűtőelem teljesítménye[2] [W]	Hőteljesítény[1] [W]			Tömeg	Víztérfogat	RAL 9016 Törtfehér
		75/65/20 °C	70/55/20 °C	55/45/20 °C	[kg]	[l]	Cikkszám
1,220	-	314	258	168	5,6	2,7	F3NA00700400000
1,270	300	374	304	196	6,8	2,8	F3NA00700500000
1,314	300	437	353	223	7,8	3,2	F3NA00700600000
1,302	300	529	428	272	9,2	3,9	F3NA00700750000
1,291	300	617	500	319	10,6	4,6	F3NA00700900000
1,284	300	481	390	250	8,8	4,0	F3NA01100400000
1,322	300	568	458	289	10,4	4,5	F3NA01100500000
1,314	300	663	536	339	11,8	5,3	F3NA01100600000
1,302	600	802	649	412	13,9	6,4	F3NA01100750000
1,291	600	937	760	485	16,0	7,5	F3NA01100900000
1,294	300	623	505	322	11,3	5,2	F3NA01500400000
1,332	300	733	590	371	13,3	6,1	F3NA01500500000
1,326	600	856	690	435	15,2	7,0	F3NA01500600000
1,316	600	1035	836	528	18,0	8,2	F3NA01500750000
1,307	600	1208	977	620	20,9	9,5	F3NA01500900000
1,303	600	755	611	388	13,5	6,2	F3NA01800400000
1,341	600	886	712	447	15,8	7,5	F3NA01800500000
1,336	600	1035	833	523	18,2	8,5	F3NA01800600000
1,328	900	1252	1009	635	21,7	9,9	F3NA01800750000
1,321	900	1462	1180	745	25,2	11,3	F3NA01800900000

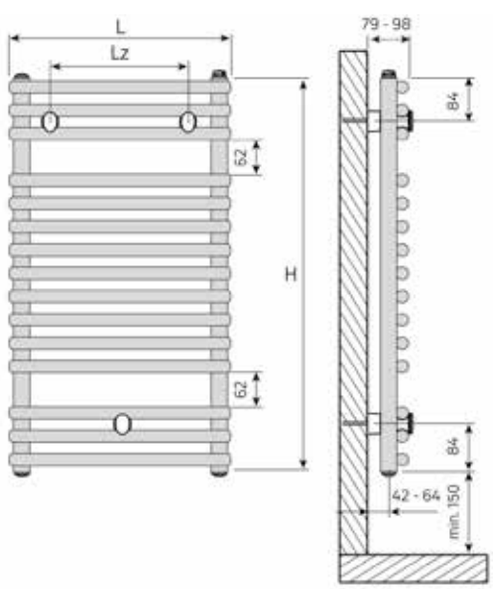

Szerkezeti mélység (a faltól való távolsággal együtt): 97 - 109 mm

Kötéstávolság:
Építési hossz - 40 mm

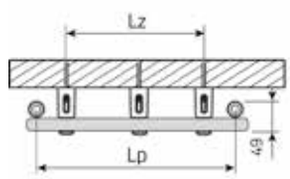

A nyomdai hibából eredő esetleges tévedések és a műszaki tartalom változtatásának jogát fenntartjuk! Érvényes: 2024. január 1-től..

Dion C

Műszaki adatok

DION C ÍVES			
Névleges mag. (Ép. mag.)		**Építési hossz**	
[mm]		[mm]	
700 (714)	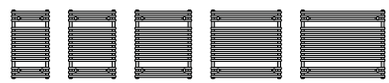	**400** (399) **500** (498) **600** (596) **750** (742) **900** (887)	
1100 (1134)	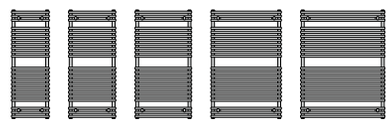	**400** (399) **500** (498) **600** (596) **750** (742) **900** (887	
1500 (1470)	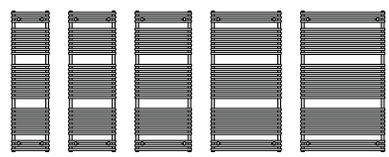	**400** (399) **500** (498) **600** (596) **750** (742) **900** (887	
1800 (1764)	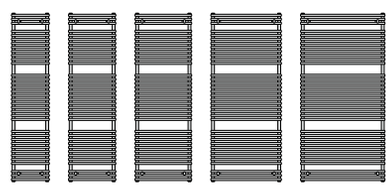	**400** (399) **500** (498) **600** (596) **750** (742) **900** (887	
[1] 60° C-nál			

CSATLAKOZÁSOK
4 x G 1/2" belső menetes, kétoldalt, az oldalsó gyűjtőcsövek alján és tetején

13 bar PRÓBANYOMÁS
13 bar

10 bar max. MAX. ÜZEMI NYOMÁS
10 bar

MAX. ÜZEMI HŐMÉRSÉKLET
110 °C

A sorozat alapfelszereltsége (a csomagolásban megtalálható):

- Egy légtelenítő dugó G 1/2", forgatható és egy vakdugó G 1/2", nikkelezett sárgaréz, öntömítő, gyárilag tömített
- A falra rögzítéshez szükséges elemek
- A szerelést segítő elemek
- Szerelési útmutató

Elektromos fűtőelem

A **Dion C** fürdőszobai csőradiátorokba beépíthető PTC elektromos fűtőelem, így ezek a fűtőtestek fűtési időszakon kívül is használhatók. Mindig a **Dion C** csőradiátorokhoz ajánlott fűtőelemeket és beépítési módokat kell alkalmazni! Teljesítményfelvétel: 300 W, 600 W vagy 900 W (60 °C-nál), AC 230 V.

Az elektromos fűtőelem beépítéséhez szükséges a krómozott **speciális csatlakozóelem** használata.
Cikkszáma: AZ1EH000P000100H.

Az elektromos fűtőelem és a speciális csatlakozóelem nem képezi az alapfelszereltség részét.

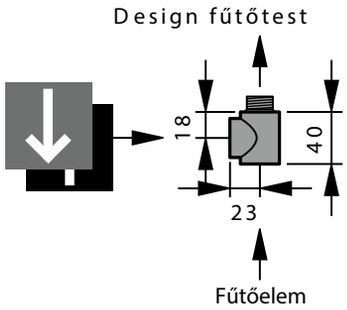

A nyomdai hibából eredő esetleges tévedések és a műszaki tartalom változtatásának jogát fenntartjuk! Érvényes: 2024. január 1-től.

Dion C

Műszaki adatok

Exponenciális kitevő (n)	Elektromos fűtőelem teljesítménye[2] [W]	Hőteljesítény[1] [W] 75/65/20 °C	70/55/20 °C	55/45/20 °C	Tömeg [kg]	Víztérfogat [l]	RAL 9016 Törtfehér Cikkszám
1,220	-	314	258	168	5,6	2,7	F3VA00700400000
1,270	300	374	304	196	6,8	2,8	F3VA00700500000
1,314	300	437	353	223	7,8	3,2	F3VA00700600000
1,302	300	529	428	272	9,2	3,9	F3VA00700750000
1,291	300	617	500	319	10,6	4,6	F3VA00700900000
1,284	300	481	390	250	8,8	4,0	F3VA01100400000
1,322	300	568	458	289	10,4	4,5	F3VA01100500000
1,314	300	663	536	339	11,8	5,3	F3VA01100600000
1,302	600	802	649	412	13,9	6,4	F3VA01100750000
1,291	600	937	760	485	16,0	7,5	F3VA01100900000
1,294	300	623	505	322	11,3	5,2	F3VA01500400000
1,332	300	733	590	371	13,3	6,1	F3VA01500500000
1,326	600	856	690	435	15,2	7,0	F3VA01500600000
1,316	600	1035	836	528	18,0	8,2	F3VA01500750000
1,307	600	1208	977	620	20,9	9,5	F3VA01500900000
1,303	600	755	611	388	13,5	6,2	F3VA01800400000
1,341	600	886	712	447	15,8	7,5	F3VA01800500000
1,336	600	1035	833	523	18,2	8,5	F3VA01800600000
1,328	900	1252	1009	635	21,7	9,9	F3VA01800750000
1,321	900	1462	1180	745	25,2	11,3	F3VA01800900000

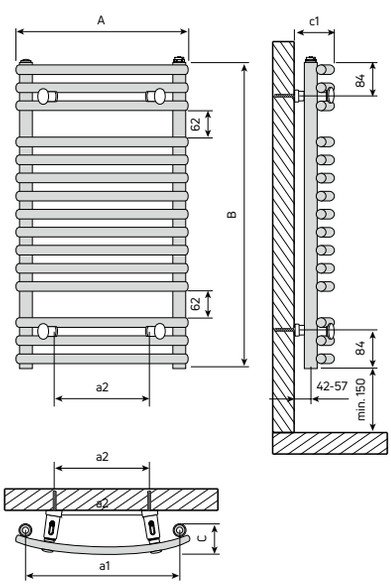

DION C [mm]

Építési hossz (A)	a1 Kötéstávolság	a2	c1 Építési mélység (faltól való távolsággal együtt)	C
399	353	220	88-103	61
498	451	320	96-111	69
596	548	420	105-120	78
742	691	565	123-138	96
887	835	730	141-156	114

A nyomdai hibából eredő esetleges tévedések és a műszaki tartalom változtatásának jogát fenntartjuk! Érvényes: 2024. január 1-től..

Dion M

Műszaki adatok

DION M KÖZÉPCSATLAKOZÁSÚ			
Névleges mag. (Ép. mag.)		**Építési hossz (A)**	
[mm]		[mm]	
700 (714)		**400** **500** **600** **750** **900**	
1100 (1134)	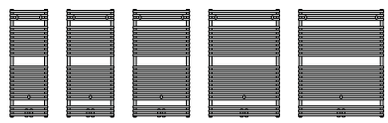	**400** **500** **600** **750** **900**	
1500 (1470)	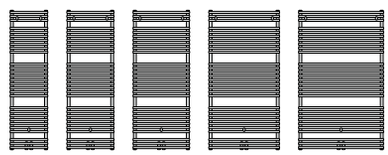	**400** **500** **600** **750** **900**	
1800 (1764)		**400** **500** **600** **750** **900**	

(1) 60° C-nál

CSATLAKOZÁSOK
6 x G 1/2" belső menetes, kétoldalt, az oldalsó gyűjtőcsövek alján és tetején, illetve alul középen

PRÓBANYOMÁS
13 bar

MAX. ÜZEMI NYOMÁS
10 bar

MAX. ÜZEMI HŐMÉRSÉKLET
110 °C

A sorozat alapfelszereltsége (a csomagolásban megtalálható):

- Egy légtelenítő dugó G 1/2", forgatható és egy vakdugó G 1/2", nikkelezett sárgaréz, öntömítő, gyárilag tömített
- A falra rögzítéshez szükséges elemek
- A szerelést segítő elemek
- Szerelési útmutató

Elektromos fűtőelem

A **Dion M** fürdőszobai csőradiátorokba beépíthető PTC elektromos fűtőelem, így ezek a fűtőtestek fűtési időszakon kívül is használhatók. Mindig a **Dion M** csőradiátorokhoz ajánlott fűtőelemeket és beépítési módokat kell alkalmazni! Teljesítményfelvétel: 300 W, 600 W vagy 900 W (60 °C-nál), AC 230 V.

Az elektromos fűtőelem beépítéséhez szükséges a krómozott **speciális csatlakozóelem** használata.
Cikkszáma: AZ1EH000P000100H.

Az elektromos fűtőelem és a speciális csatlakozóelem nem képezi az alapfelszereltség részét.

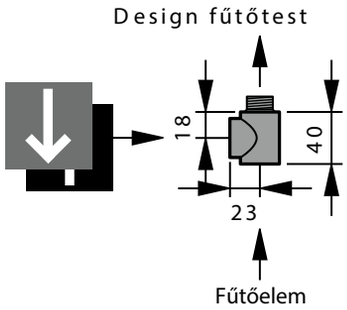

A nyomdai hibából eredő esetleges tévedések és a műszaki tartalom változtatásának jogát fenntartjuk! Érvényes: 2024. január 1-től.

Dion M

Műszaki adatok

Exponenciális kitevő (n)	Elektromos fűtőelem teljesítménye[2] [W]	Hőteljesítény[1] [W]			Tömeg	Víztérfogat	RAL 9016 Törtfehér
		75/65/20 °C	70/55/20 °C	55/45/20 °C	[kg]	[l]	Cikkszám
1,220	-	314	258	168	5,6	2,7	F3NE00700400000
1,270	300	374	304	196	6,8	2,8	F3NE00700500000
1,314	300	437	353	223	7,8	3,2	F3NE00700600000
1,302	300	529	428	272	9,2	3,9	F3NE00700750000
1,291	300	617	500	319	10,6	4,6	F3NE00700900000
1,284	300	481	390	250	8,8	4,0	F3NE01100400000
1,322	300	568	458	289	10,4	4,5	F3NE01100500000
1,314	300	663	536	339	11,8	5,3	F3NE01100600000
1,302	600	802	649	412	13,9	6,4	F3NE01100750000
1,291	600	937	760	485	16,0	7,5	F3NE01100900000
1,294	300	623	505	322	11,3	5,2	F3NE01500400000
1,332	300	733	590	371	13,3	6,1	F3NE01500500000
1,326	600	856	690	435	15,2	7,0	F3NE01500600000
1,316	600	1035	836	528	18,0	8,2	F3NE01500750000
1,307	600	1208	977	620	20,9	9,5	F3NE01500900000
1,303	600	755	611	388	13,5	6,2	F3NE01800400000
1,341	600	886	712	447	15,8	7,5	F3NE01800500000
1,336	600	1035	833	523	18,2	8,5	F3NE01800600000
1,328	900	1252	1009	635	21,7	9,9	F3NE01800750000
1,321	900	1462	1180	745	25,2	11,3	F3NE01800900000

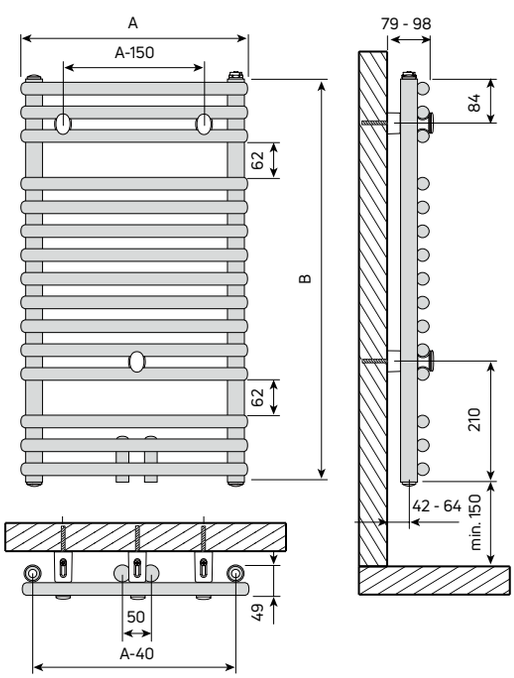

A nyomdai hibából eredő esetleges tévedések és a műszaki tartalom változtatásának jogát fenntartjuk! Érvényes: 2024. január 1-től..

Dion CM

Műszaki adatok

CSATLAKOZÁSOK
6 x G 1/2" belső menetes, kétoldalt, az oldalsó gyűjtőcsövek alján és tetején, illetve alul középen

PRÓBANYOMÁS
13 bar

MAX. ÜZEMI NYOMÁS
10 bar

MAX. ÜZEMI HŐMÉRSÉKLET
110 °C

DION CM KÖZÉPCSATLAKOZÁSÚ, ÍVES

Névleges mag. (Ép. mag.)		Építési hossz
[mm]		[mm]
700 (714)	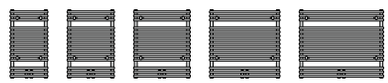	**400** (399) **500** (498) **600** (596) **750** (742) **900** (887)
1100 (1134)	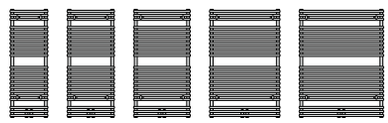	**400** (399) **500** (498) **600** (596) **750** (742) **900** (887)
1500 (1470)	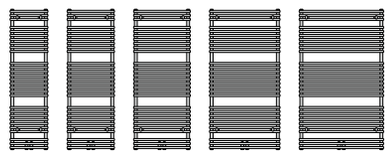	**400** (399) **500** (498) **600** (596) **750** (742) **900** (887
1800 (1764)	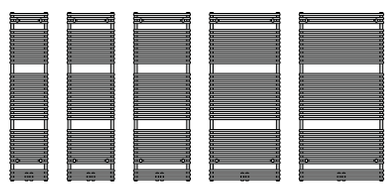	**400** (399) **500** (498) **600** (596) **750** (742) **900** (887)

(1) 60° C-nál

A sorozat alapfelszereltsége (a csomagolásban megtalálható):

- Egy légtelenítő dugó G 1/2", forgatható és egy vakdugó G 1/2", nikkelezett sárgaréz, öntömítő, gyárilag tömített
- A falra rögzítéshez szükséges elemek
- A szerelést segítő elemek
- Szerelési útmutató

Elektromos fűtőelem

A **Dion CM** fürdőszobai csőradiátorokba beépíthető PTC elektromos fűtőelem, így ezek a fűtőtestek fűtési időszakon kívül is használhatók. Mindig a **Dion CM** csőradiátorokhoz ajánlott fűtőelemeket és beépítési módokat kell alkalmazni! Teljesítményfelvétel: 300 W, 600 W vagy 900 W (60 °C-nál), AC 230 V.

Az elektromos fűtőelem beépítéséhez szükséges a krómozott **speciális csatlakozóelem** használata.

Cikkszáma: AZ1EH000P000100H.

Az elektromos fűtőelem és a speciális csatlakozóelem nem képezi az alapfelszereltség részét.

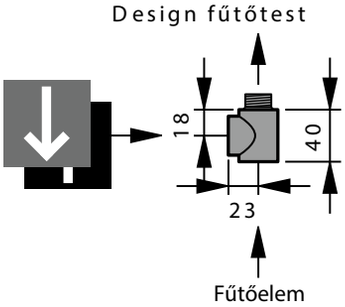

A nyomdai hibából eredő esetleges tévedések és a műszaki tartalom változtatásának jogát fenntartjuk! Érvényes: 2024. január 1-től.

Dion CM

Műszaki adatok

Exponenciális kitevő (n)	Elektromos fűtőelem teljesítménye[2] [W]	Hőteljesítény[1] [W]			Tömeg	Víztérfogat	RAL 9016 Törtfehér
		75/65/20 °C	70/55/20 °C	55/45/20 °C	[kg]	[l]	Cikkszám
1,220	-	314	258	168	5,6	2,7	F5VE00700400000
1,270	300	374	304	196	6,8	2,8	F5VE00700500000
1,314	300	437	353	223	7,8	3,2	F5VE00700600000
1,302	300	529	428	272	9,2	3,9	F5VE00700750000
1,291	300	617	500	319	10,6	4,6	F5VE00700900000
1,284	300	481	390	250	8,8	4,0	F5VE01100400000
1,322	300	568	458	289	10,4	4,5	F5VE01100500000
1,314	300	663	536	339	11,8	5,3	F5VE01100600000
1,302	600	802	649	412	13,9	6,4	F5VE01100750000
1,291	600	937	760	485	16,0	7,5	F5VE01100900000
1,294	300	623	505	322	11,3	5,2	F5VE01500400000
1,332	300	733	590	371	13,3	6,1	F5VE01500500000
1,326	600	856	690	435	15,2	7,0	F5VE01500600000
1,316	600	1035	836	528	18,0	8,2	F5VE01500750000
1,307	600	1208	977	620	20,9	9,5	F5VE01500900000
1,303	600	755	611	388	13,5	6,2	F5VE01800400000
1,341	600	886	712	447	15,8	7,5	F5VE01800500000
1,336	600	1035	833	523	18,2	8,5	F5VE01800600000
1,328	900	1252	1009	635	21,7	9,9	F5VE01800750000
1,321	900	1462	1180	745	25,2	11,3	F5VE01800900000

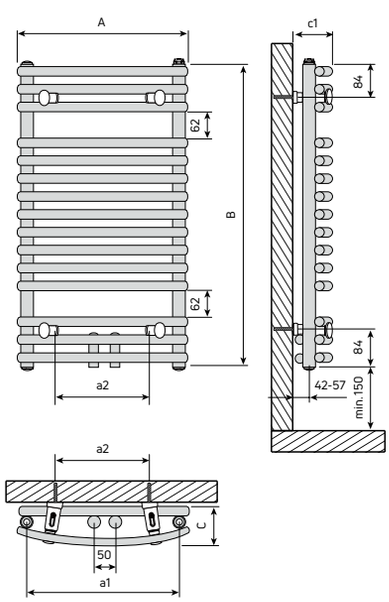

DION CM [mm]				
Építési hossz (A)	a1	a2	C	c1
400	353	220	83	88-103
500	451	320	91	96-111
600	548	420	100	105-120
750	691	565	118	123-138
900	835	730	136	141-156

A nyomdai hibából eredő esetleges tévedések és a műszaki tartalom változtatásának jogát fenntartjuk! Érvényes: 2024. január 1-től..

Dion M TWIN

Műszaki adatok

DION M TWIN			
Névleges mag. (Ép. mag.)		**Építési hossz**	
[mm]		[mm]	
700 (714)		**500** **600** **750** **900**	
1100 (1134)	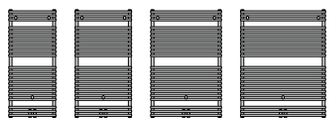	**500** **600** **750** **900**	
1800 (1764)	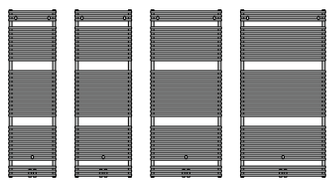	**500** **600** **750** **900**	
[1] 60° C-nál			

CSATLAKOZÁSOK
6 x G 1/2" belső menetes, kétoldalt, az oldalsó gyűjtőcsövek alján és tetején, illetve alul középen

PRÓBANYOMÁS
13 bar

MAX. ÜZEMI NYOMÁS
10 bar

MAX. ÜZEMI HŐMÉRSÉKLET
110 °C

A sorozat alapfelszereltsége (a csomagolásban megtalálható):

- Egy légtelenítő dugó G 1/2", forgatható és egy vakdugó G 1/2", nikkelezett sárgaréz, öntömítő, gyárilag tömített
- A falra rögzítéshez szükséges elemek
- A szerelést segítő elemek
- Szerelési útmutató

Elektromos fűtőelem

A **Dion M TWIN** fürdőszobai csőradiátorokba beépíthető PTC elektromos fűtőelem, így ezek a fűtőtestek fűtési időszakon kívül is használhatók. Mindig a **Dion M TWIN** csőradiátorokhoz ajánlott fűtőelemeket és beépítési módokat kell alkalmazni! Teljesítményfelvétel: 300 W, 600 W vagy 900 W (60 °C-nál), AC 230 V.

Az elektromos fűtőelem beépítéséhez szükséges a krómozott **speciális csatlakozóelem** használata.
Cikkszáma: AZ1EH000P000100H.

Az elektromos fűtőelem és a speciális csatlakozóelem nem képezi az alapfelszereltség részét.

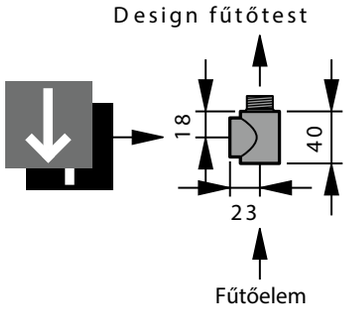

A nyomdai hibából eredő esetleges tévedések és a műszaki tartalom változtatásának jogát fenntartjuk! Érvényes: 2024. január 1-től.

Dion M TWIN

Műszaki adatok

Exponenciális kitevő (n)	Elektromos fűtőelem teljesítménye[2] [W]	Hőteljesítény[1] [W]			Tömeg	Víztérfogat	RAL 9016 Törtfehér
		75/65/20 °C	70/55/20 °C	55/45/20 °C	[kg]	[l]	Cikkszám
1,242	300	559	453	294	12,03	4,6	F3VE00700500000
1,229	300	671	545	356	14,4	5,5	F3VE00700600000
1,210	300	840	684	450	17,4	6,9	F3VE00700750000
1,190	300	1008	823	544	22,2	8,3	F3VE00700900000
1,276	300	819	660	423	18,8	7,3	F3VE01100500000
1,259	300	983	794	513	21,8	8,6	F3VE01100600000
1,234	600	1230	998	650	26,2	10,6	F3VE01100750000
1,209	600	1477	1203	791	30,6	12,5	F3VE01100900000
1,329	600	1221	975	614	28,6	11,4	F3VE01800500000
1,305	600	1466	1175	747	32,9	13,3	F3VE01800600000
1,271	900	1834	1478	951	39,3	16,1	F3VE01800750000
1,236	900	2203	1786	1163	45,8	19,0	F3VE01800900000

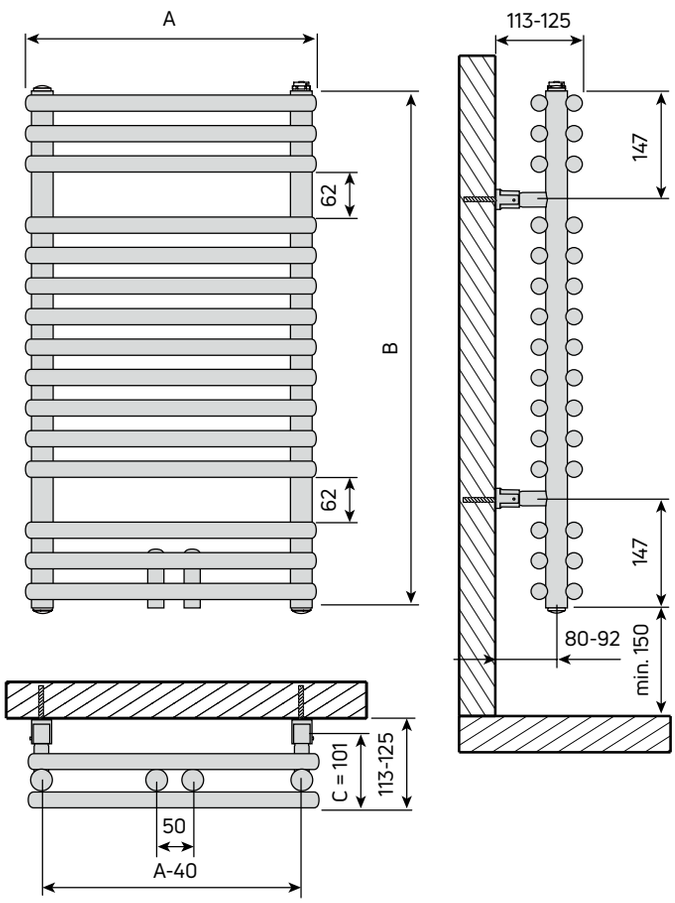

A nyomdai hibából eredő esetleges tévedések és a műszaki tartalom változtatásának jogát fenntartjuk! Érvényes: 2024. január 1-től..

Dion modernizációs kivitel

Műszaki adatok

A fűtéskorszerűsítés egyszerűbb a Vogel&Noot modernizációs radiátorokkal, amelyek kötéstávolsága megegyezik a régi tagosradiátorok csatlakozásainak távolságával.

A sorozat alapfelszereltsége (a csomagolásban megtalálható):

- Egy légtelenítő dugó G 1/2", forgatható és egy vakdugó G 1/2", nikkelezett sárgaréz, öntömítő, gyárilag tömített
- A falra rögzítéshez szükséges elemek
- A szerelést segítő elemek
- Szerelési útmutató

Elektromos fűtőelem

A **Dion modernizációs** fürdőszobai csőradiátorokba beépíthető PTC elektromos fűtőelem, így ezek a fűtőtestek fűtési időszakon kívül is használhatók. Mindig a **Dion modernizációs** csőradiátorokhoz ajánlott fűtőelemeket és beépítési módokat kell alkalmazni! Teljesítményfelvétel: 300 W, 600 W vagy 900 W (60 °C-nál), AC 230 V.

Az elektromos fűtőelem beépítéséhez szükséges a krómozott **speciális csatlakozóelem** használata.

Cikkszáma: AZ1EH000P000100H.

Az elektromos fűtőelem és a speciális csatlakozóelem nem képezi az alapfelszereltség részét.

DION MODERNIZÁCIÓS

Névleges mag. (Ép. mag.)		Építési hossz (A)
[mm]		[mm]
700 (714)	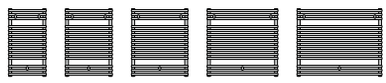	**400 500 600 750 900**
1100 (1134)	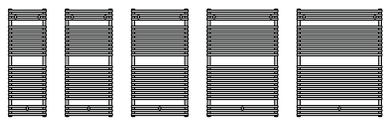	**400 500 600 750 900**
1800 (1764)	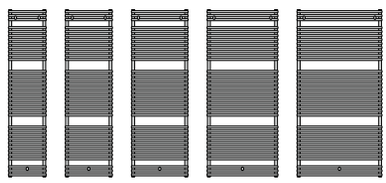	**400 500 600 750 900**

(1) 60° C-nál

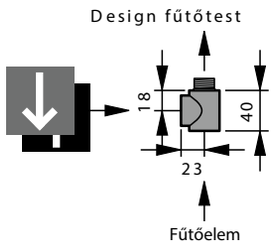

CSATLAKOZÁSOK
4 x G 1/2" belső menetes, kétoldalt, az oldalsó gyűjtőcsövek alján és tetején

PRÓBANYOMÁS
13 bar

MAX. ÜZEMI NYOMÁS
10 bar

MAX. ÜZEMI HŐMÉRSÉKLET
110 °C

A nyomdai hibából eredő esetleges tévedések és a műszaki tartalom változtatásának jogát fenntartjuk! Érvényes: 2024. január 1-től.

Dion modernizációs kivitel

Műszaki adatok

Exponenciális kitevő (n)	Elektromos fűtőelem teljesítménye[2] [W]	Hőteljesítény[1] [W]			Tömeg	Víztérfogat	RAL 9016 Törtfehér	
		75/65/20 °C	70/55/20 °C	55/45/20 °C	[kg]	[l]	Cikkszám (Balos kivitel)	Cikkszám (Jobbos kivitel)
1,220	-	314	258	168	5,6	2,7	F3UAB07004000010	F3UAB07004000000
1,270	300	374	304	196	6,8	2,8	F3UAB07005000010	F3UAB07005000000
1,314	300	437	353	223	7,8	3,2	F3UAB07006000010	F3UAB07006000000
1,302	300	529	428	272	9,2	3,9	F3UAB07007500010	F3UAB07007500000
1,291	300	617	500	319	10,6	4,6	F3UAB07009000010	F3UAB07009000000
1,284	300	481	390	250	8,8	4,0	F3UAB11004000010	F3UAB11004000000
1,322	300	568	458	289	10,4	4,5	F3UAB11005000010	F3UAB11005000000
1,314	300	663	536	339	11,8	5,3	F3UAB11006000010	F3UAB11006000000
1,302	600	802	649	412	13,9	6,4	F3UAB11007500010	F3UAB11007500000
1,291	600	937	760	485	16,0	7,5	F3UAB11009000010	F3UAB11009000000
1,303	600	755	611	388	13,5	6,2	F3UAB18004000010	F3UAB18004000000
1,341	600	886	712	447	15,8	7,5	F3UAB18005000010	F3UAB18005000000
1,336	600	1035	833	523	18,2	8,5	F3UAB18006000010	F3UAB18006000000
1,328	900	1252	1009	635	21,7	9,9	F3UAB18007500010	F3UAB18007500000
1,321	900	1462	1180	745	25,2	11,3	F3UAB18009000010	F3UAB18009000000

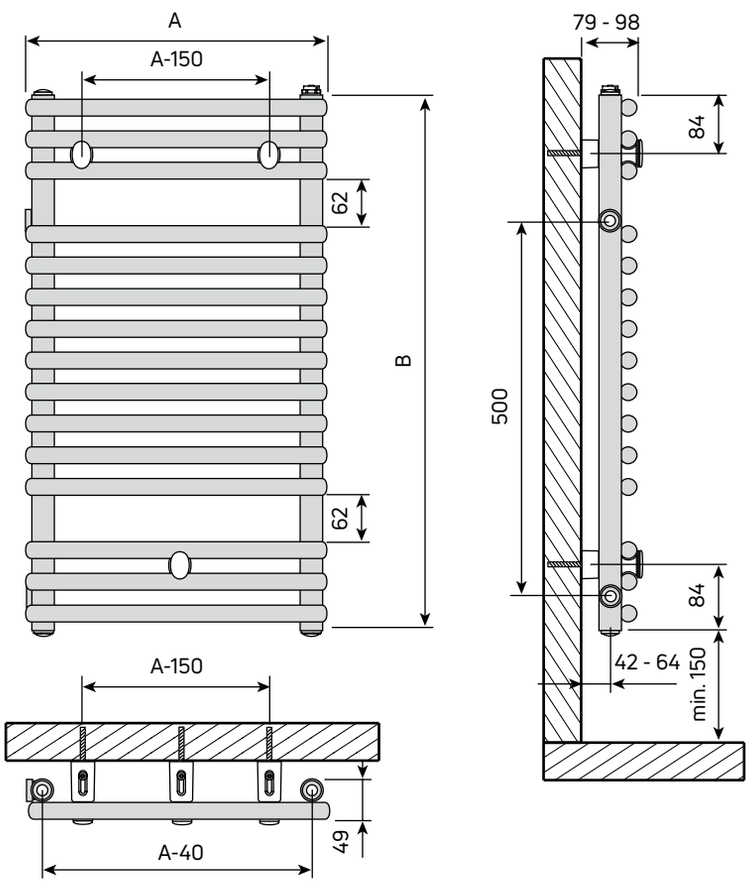

A nyomdai hibából eredő esetleges tévedések és a műszaki tartalom változtatásának jogát fenntartjuk! Érvényes: 2024. január 1-től..

Kiegészítők

Design fűtőtestek

TÖRÜLKÖZŐTARTÓ, V ALAKÚ

TÖRÜLKÖZŐTARTÓ GOMB

TÖRÜLKÖZŐGYŰRŰ

SZÁRÍTÓRÚD

ÍVES SZÁRÍTÓRÚD (ÍVES RADIÁTORHOZ)

TÖRÜLKÖZŐTARTÓ, TÖBBSOROS

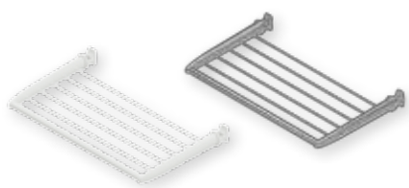

A nyomdai hibából eredő esetleges tévedések és a műszaki tartalom változtatásának jogát fenntartjuk! Érvényes: 2024. január 1-től.

Tartozékok design radiátorokhoz

Digitális szobatermosztát

DIGITÁLIS SZOBATERMOSZTÁT

Rádiós szabályozóegységszett (falon kívüli kivitel)

Rádiós szabályozóegységszett
(falba süllyeszthető kivitel)

A rádiófrekvenciás digitális szobatermosztát a design fűtőtestekbe integrált PTC elektromos fűtőelem vezérlésén keresztül éri el a helyiség kívánt hőmérsékletét. A jeladó jól áttekinthető LCD kijelzővel rendelkezik, amely egyidejűleg képes megjeleníteni a helyiség aktuális hőmérsékletét, az elérni kívánt hőmérsékletet, az üzemmódot és a BOOST szimbólumot.
A BOOST funkció segítségével (termosztát funkció nélkül) folyamatos üzemeltetésre van lehetőség 10 perctől 120 percig terjedő időtartam alatt. Kilenc előre beállított, négy változtatható programozási lehetőség áll rendelkezésre.
A rádiófrekvenciás szabályzóegység kiválóan alkalmazható utólagos beépítés esetén.

	Infravörös szabályozóegység		
	EH 300 Set	**EH 600 Set**	**EH 900 Set**
	PTC elektromos fűtőelem		
Névleges fesültség Névleges teljesítmény EH Benyúlási hossz EH Átmérő **D** EH Kábelhossz EH	AC 230 Volt 300 Watt (60 °C) 245 mm 11 mm 1500 mm	AC 230 Volt 600 Watt (60°C) 450 mm 11 mm 1500 mm	AC 230 Volt 900 Watt (60 °C) 620 mm 11 mm 1500 mm
	Digitális kapcsolóórával ellátott termosztát adóegység		
Beállítható hőmérséklet (komfort)	+5,5 °C-tól +30 °C-ig, 0,5 °C osztásértékkel		
Beállítható hőmérséklet (csökkent mód)	+5,5 °C-tól +19 °C-ig, 0,5 °C osztásértékkel		
Beállítható hőmérséklet (fagyvédelem)	+5,5 °C-tól +10 °C-ig, 0,5 °C osztásértékkel		
A BOOST ciklus időtartama:	10 - 120 perc időtartamig		
Statikus eltérés	0,1 K		
Áramforrás	2 db alkáli elem, típusa: LR03		
Hatótávolság	30 m bármely irányban		
Kommunikációs frekvencia	868,3 MHz		
Környezeti hőmérséklet üzem közben	-10 °C és +50 °C között		
Tárolási hőmérséklet	-20 °C és +50 °C között		
A levegő nedvességtartalma	max. 90%, +25 °C esetén		
IP Védettség	IP 31		
Méretek	110 x 65 x 20 mm (magasság x szélesség x mélység)		
	Digitális szobatermosztát vevőegysége		
Környezeti hőmérséklet üzem közben	0 °C és +40 °C között		
Tárolási hőmérséklet	-10 °C és +50 °C között		
Teljesítmény	230 V AC, 50 Hz		
Védettség	IP 20		
Kimenet	Relé: 16 A, 250 V		
Maximális terhelhetőség	16 A, 230 V AC, 50 Hz		
Rádiófrekvencia és távolság a vevőegységtől	868 MHz <10 mW (kétutas kommunikáció) kb. 100 m szabad légtérben		
CE-jelölések (az EU előírásoknak megfelelően):	R&TTE 1999/5/EC LVD 2006/95/EC EMC 2004/108/EC RoHS 2011/65/EU		
	Rádiós szabályozóegység falba süllyesztethő vevőegysége		
Környezeti hőmérséklet üzem közben	0 °C és +40 °C között		
Tárolási hőmérséklet	-10 °C és +50 °C között		
Teljesítmény	230 V AC, 50 Hz		
Védettség	IP 20 Választható: IP21		
Kimenet	Relé: 16 A, 250 V		
Maximális terhelhetőség	16 A, 230 V AC, 50 Hz		
Rádiófrekvencia és távolság a vevőegységtől	868 MHz <10 mW (kétutas kommunikáció) kb. 100 m szabad légtérben kb. 30 m nem szabad légtérben		
CE-jelölések (az EU előírásoknak megfelelően):	R&TTE 1999/5/EC LVD 2006/95/EC EMC 2004/108/EC RoHS 2011/65/EU		
Rádiós szabályozóegységszett, tartalma: adó és vevő egység (falon kívüli kivitel) és elektromos fűtőelem			
Cikkszám	**AZ1CT030RF001000**	**AZ1CT060RF001000**	**AZ1CT090RF001000**
Rádiós szabályozóegységszett, tartalma: adó és vevő egység (falba süllyeszthető kivitel) és elektromos fűtőelem			
Cikkszám	**AZ1CT030RF101000**	**AZ1CT060RF101000**	**AZ1CT090RF101000**
Rádiós szabályozóegységszett, tartalma: adó és vevő egység (falon kívüli kivitel). Elektromos fűtőelem NÉLKÜL!			
Cikkszám	**AZ1CT000CS001000**		
Rádiós szabályozóegységszett, tartalma: adó és vevő egység (falba süllyeszthető kivitel). Elektromos fűtőelem NÉLKÜL!			
Cikkszám	**AZ1CT000CS101000**		

A nyomdai hibából eredő esetleges tévedések és a műszaki tartalom változtatásának jogát fenntartjuk! Érvényes: 2024. január 1-től..

Tartozékok csőradiátorokhoz

Elektromos fűtőelem fürdőszobai fűtőtestekhez

PTC Elektromos fűtőelemek listaárai

PTC elektromos fűtőelemek minden Vogel&Noot design radiátorhoz, az ARUN-T modellek kivételével					
Típus	**Cikkszám**	**Típus**	**Cikkszám**	**Típus**	**Cikkszám**
EH 300 *	**AZ1EH030A0001000**	**EH 600 ***	**AZ1EH062A0001000**	**EH 900 ***	**AZ1EH092A0001000**
EHS 300 **	**AZ1EH030B0001000**	**EHS 600 ****	**AZ1EH062B0001000**	**EHS 900 ****	**AZ1EH092B0001000**

PTC Elektromos fűtőelemek

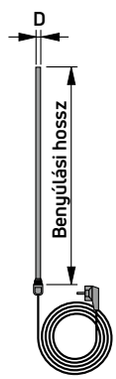

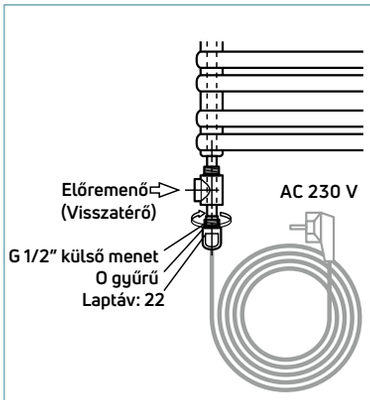

A megfelelő **fűtőelem kiválasztásakor** feltételnül szükséges a műszaki katalógusban s a szerelési útmutatóban leírtak betartása. Mindig a design fűtőtest modellhez ajánlott fűtőelemeket és beépítési módokat kell alkalmazni.

PTC Elektromos fűtőelem	**EH 300 * EHS 300 ****	**EH 600 * EHS 600 ****	**EH 900 * EHS 900 ******
Névleges Névleges teljesítmény EH Benyúlási hossz EH Átmérő **D** EH Kábelhossz EH	AC 230 Volt 300 Watt 60 °C-nál 245 mm 11 mm 1500 mm	AC 230 Volt 600 Watt 60°C-nál 450 mm 11 mm 1500 mm	AC 230 Volt 900 Watt 60 °C-nál 620 mm 11 mm 1500 mm
Cikkszám Védőérintkezős csatlakozódugóval *	**AZ1EH030A0001000**	**AZ1EH062A0001000**	**AZ1EH092A0001000**
Cikkszám Védőérintkezős csatlakozódugóval és kapcsolóval**	**AZ1EH030B0001000**	**AZ1EH062B0001000**	**AZ1EH092B0001000**
Kivitel: * Védőérintkezős csatlakozódugóval ** Védőérintkezős csatlakozódugóval és kapcsolóval	Védettség: IP 64 IP 40		

A PTC elektromos fűtőelemek önszabályozásúak. Elektromos ellenállásuk a fűtőtestben lévő víz hőmérsékletének függvényében változik.
A design fűtőtestekbe történő PTC elektromos fűtőelemek beépítésénél az alábbiak szerint kell eljárni:
Üzembe helyezés előtt a fűtőtestnek tökéletesen feltöltött és légtelenített állapotban kell lennie. A táguló víz útját a tágulási tartály felé mindig biztosítani kell. Az elektromos fűtőelem üzeme esetén javasoljuk a termosztátszelep lezárását annak érdekében, hogy a felmelegedő víz ne terjedjen tovább a fűtési rendszerben. A másik szelepet vagy a golyóscsapot elzárni TILOS! Egyes típusoknál elektromos üzemben nem mindegyik fűtőcső melegszik. További információk a gyártó képviselőjénél.

A megfelelő PTC fűtőelem kiválasztása:
Az elektromos fűtőelem kiválasztásánál feltétlenül tartsa be a műszaki katalógusban, ill. a szerelési utasításban leírtakat és mindig a megfelelő fűtőtesthez ajánlott fűtőelemet és beépítési módokat kell alkalmazni!

A nyomdai hibából eredő esetleges tévedések és a műszaki tartalom változtatásának jogát fenntartjuk! Érvényes: 2024. január 1-től.

Tartozékok csőradiátorokhoz

Speciális tartozékok

SPECIÁLIS CSATLAKOZÓELEM

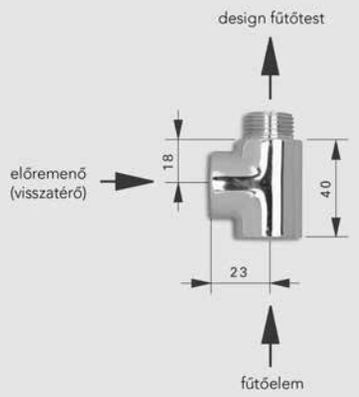

Speciális csatlakozóelem (krómozott)
Azon design fűtőtestek elektromos üzemeltetéséhez, amelyek nem rendelkeznek az elektromos fűtőelem csatlakoztatásához alkalmas G 1/2'' csatlakozóval, szükséges a **speciális csatlakozóelem** használata.
Cikkszáma: AZ1EH000P000100H.

DESIGN SZELEPKÉSZLET

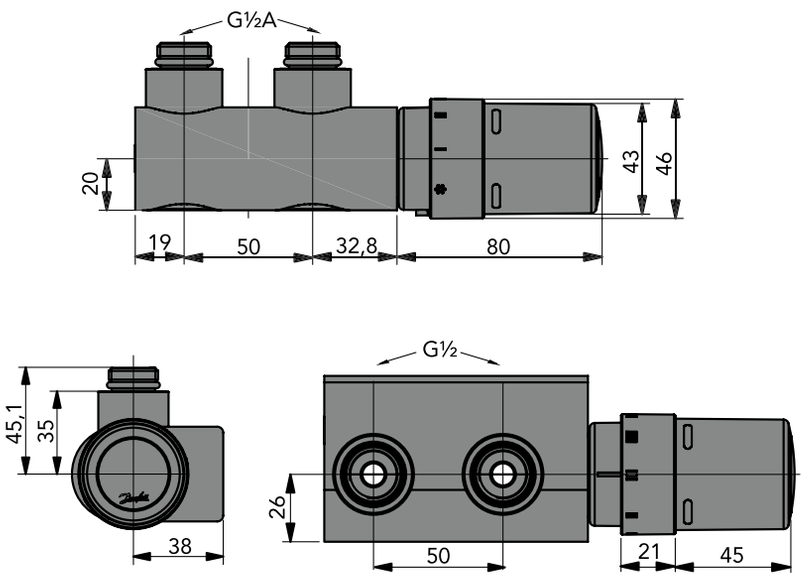

Design szelepszett (RAL 9016, INOX, CHROM) a fűtőtestek ½"-os elektromos fűtőelem csatlakoztatásához, „átvezető" darabbal. (Cikkszám: AZ1EH000P100100H)

A nyomdai hibából eredő esetleges tévedések és a műszaki tartalom változtatásának jogát fenntartjuk! Érvényes: 2024. január 1-től..